Firmato digitalmente da
VINCENZO D' ASCIA
CN = D' ASCIA VINCENZO
C = IT

Firmato digitalmente da
ANTONIO RUSSO
O = INGEGNERIA E SVILUPPO SRL
C = IT

COMUNE DI NAPOLI — REGIONE CAMPANIA — Agenzia per la Coesione Territoriale

COMPLETAMENTO DELL'INTERVENTO DI EDILIZIA ABITATIVA SOSTITUTIVA PER LA REALIZZAZIONE DI 126 ALLOGGI IN VIA CUPA SPINELLI - CIRCOSCRIZIONE CHIAIANO

1° LOTTO FUNZIONALE - CUP: B62J01000030008

PROGETTO ESECUTIVO

PROGETTAZIONE ATI: INGEGNERIA e SVILUPPO S.R.L. - ING. SERGIO CAMERA

ingegneria e sviluppo
San Vitaliano (NA)
Via Nazionale delle Puglie n. 283
Telefono 0815198672
e-mail info@iesingegneria.com
pec info@pec.iesingegneria.com
CI e P.IVA n. 07918340634
COORDINAMENTO DEL PROGETTO:
Ing. ANTONIO RUSSO

DIRETTORE DEI LAVORI: Ing. SERGIO CAMERA
INTEGRAZIONI SPECIALIS.: Ing. FRANCESCO SIRIGNANO
GRUPPO DI LAVORO:
Arch. VINCENZO RUSSO
Ing. PASQUALINO DE LAURENTIIS
Arch. MADDALENA GAGLIONE
Geom. VINCENZO AUTORINO

Ordine degli Ingegneri della Provincia di Napoli — DOTT. ING. RUSSO ANTONIO — SEZIONE A — SETTORI: CIVILE E AMBIENTALE - INDUSTRIALE - DELL'INFORMAZIONE — N° ISCRIZ.: 13012

COMMITTENTE:
Comune di Napoli
Area Trasformazione del Territorio
Servizio Edilizia Residenziale Pubblica e Nuove Centralità

Dirigente:
Arch. PAOLA CEROTTO

RUP:
Ing. GIOVANNI DE CARLO

APPROVAZIONI:

OGGETTO:

Armatura delle Fondazioni Tav.2/2 - Fabbricato A

ELABORATO:

ST/A-11

SCALA: Indicate
COMMESSA: I122_08
REDAZIONE: CAP
VERIFICA: SIR
APPROVAZIONE: ARU

Rev	Data	Motivazione	Redatto	Verificato	Approvato	Autorizzato
01	OTTOBRE 2020	REVISIONE	PDL	SIR	ARU	RUP

A termine di legge ci riserviamo la proprietà di questo elaborato ed i diritti ad esso correlati con divieto di riprodurlo, salvo esplicita autorizzazione

MATERIALI IMPIEGATI

- Conglomerato cementizio gettato in opera per opere in fondazione di classe C25/30 - Rck300 dosato con almeno 3.5 kN/mc di cemento 325, inerte max Ø 25, slump S4, classe di esposizione (UNI EN 206-1): XC2 in fondazione.
- Conglomerato cementizio gettato in opera per opere in elevazione di classe C25/30 - Rck300 dosato con almeno 3.5 kN/mc di cemento 325, inerte max Ø 25, slump S4, classe di esposizione (UNI EN 206-1): XC1 in elevazione.
- Acciaio per c.a. tipo B 450 C controllato in stabilimento.
- Rete elettrosaldata tipo B 450 C controllato in stabilimento.

NOTE ESECUTIVE DI CARATTERE GENERALE

- I ferri di orditura saranno fissati oltre che con legature di filo di ferro cotto in corrispondenza di ogni incrocio anche contro i casseri mediante distanziatori di cls capaci di garantire sie per le opere in fondazione che per le opere in elevazione il copriferro minimo. L'esecutore dovrà' confrontare le lunghezze e la forma delle barre con le corrispondenti dimensioni indicate in carpenteria.
- I ferri di lunghezza superiore alla commerciale, ove non risulti diversamente indicato saranno realizzati con giunzioni per sovrapposizione lunghe almeno 50 diametri e comunque non meno di 40 cm. mentre, le giunzioni di barre adiacenti dovranno essere sfalsate di 20 diametri e comunque non meno di 20 cm.
- Le quote altimetriche e planimetriche degli elementi strutturali dovranno essere verificate in corso d'opera dal DL e definitivamente prescritte dal medesimo in concerto con il progettista e l'impresa esecutrice.
- Il conglomerato cementizio, una volta messo in opera, sarà accuratamente costipato mediante vibratore ad immersione evitando il trasporto del conglomerato all'interno del cassero utilizzando l'effetto della vibrazione.
- Assicurarsi che dopo il getto il conglomerato cementizio non presenti in nessuna zona delle strutture microfessurazioni da ritiro del conglomerato in fase plastico.
- Tracciamento planimetrico +/- 1cm.
- Tracciamento altimetrico +/- 1cm.
- Fuori piombo +/- 1cm (in pianta lungo assi x/y)/600cm in altezza lungo asse z.

NORMATIVA DI RIFERIMENTO

- Legge 5 novembre 1971 n. 1086 "Norme per la disciplina delle opere in conglomerato cementizio armato, normale e precompresso ed a struttura metallica".
- Legge 2 febbraio 1974 n° 64 "Provvedimenti per le costruzioni con particolari prescrizioni per le zone sismiche".
- D.M. 17 gennaio 2018 "Aggiornamento delle Norme Tecniche per le Costruzioni".
- Circolare del CSLLPP n.7/2019 "Istruzioni per l'applicazione delle Nuove Norme Tecniche sulle costruzioni".

- PRESCRIZIONI STRUTTURE IN C.A.:

- PER STRUTTURE VERTICALI: S=3.50cm
- PER STRUTTURE ORIZZONTALI: S=3.00cm
- PER STRUTTURE DI FONDAZIONE: S=4.50cm

KEY PLAN
Corpi di Fabbrica

Trave n.1 — scala 1/50 — Trave a "Fondazione" Pil.A1-Pil.A15 — scala 1/50

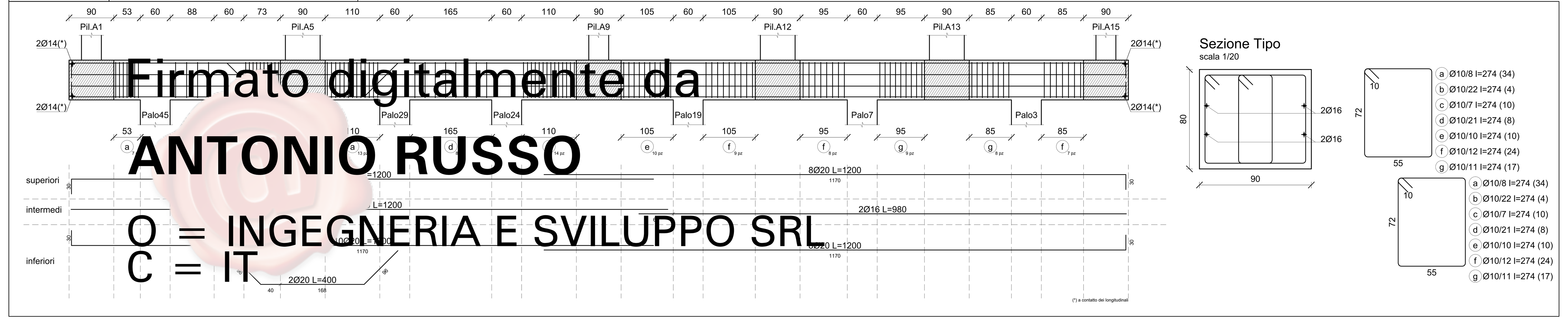

Trave n.2 — scala 1/50 — Trave a "Fondazione" Pil.A2-Pil.A16 — scala 1/50

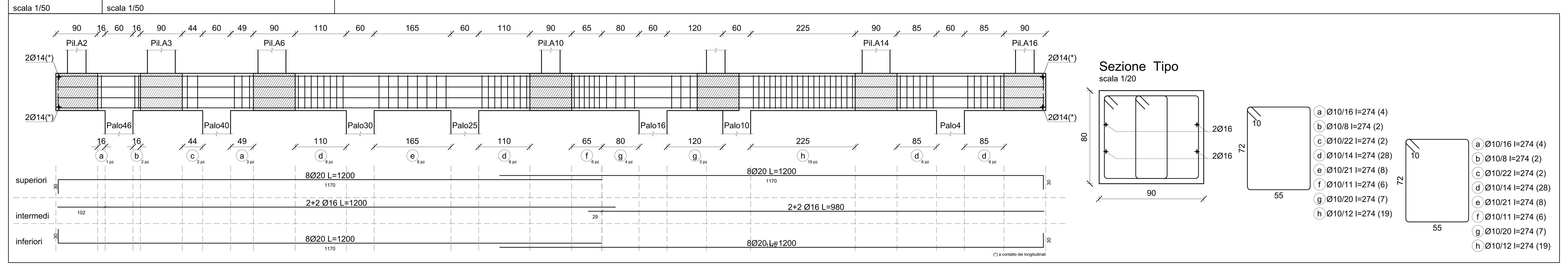

Trave n.3 — scala 1/50 — Trave a "Fondazione" Platea A-Platea B1 — scala 1/50

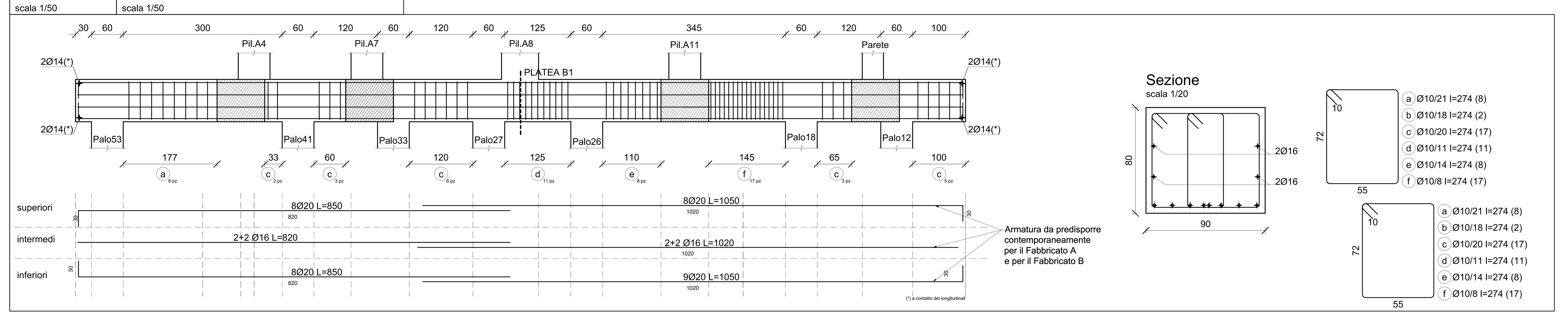

Trave n.4 — scala 1/50 — Trave a "Fondazione" Pil.A1-Platea B3 — scala 1/50

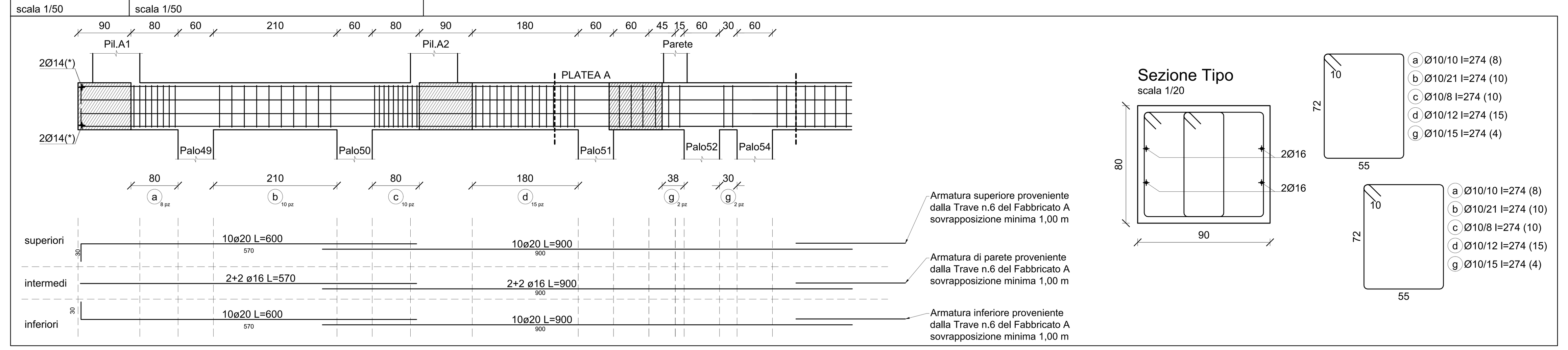

Trave n.5 — scala 1/50 — Trave a "Fondazione" Pil.A3-Platea B1 — scala 1/50

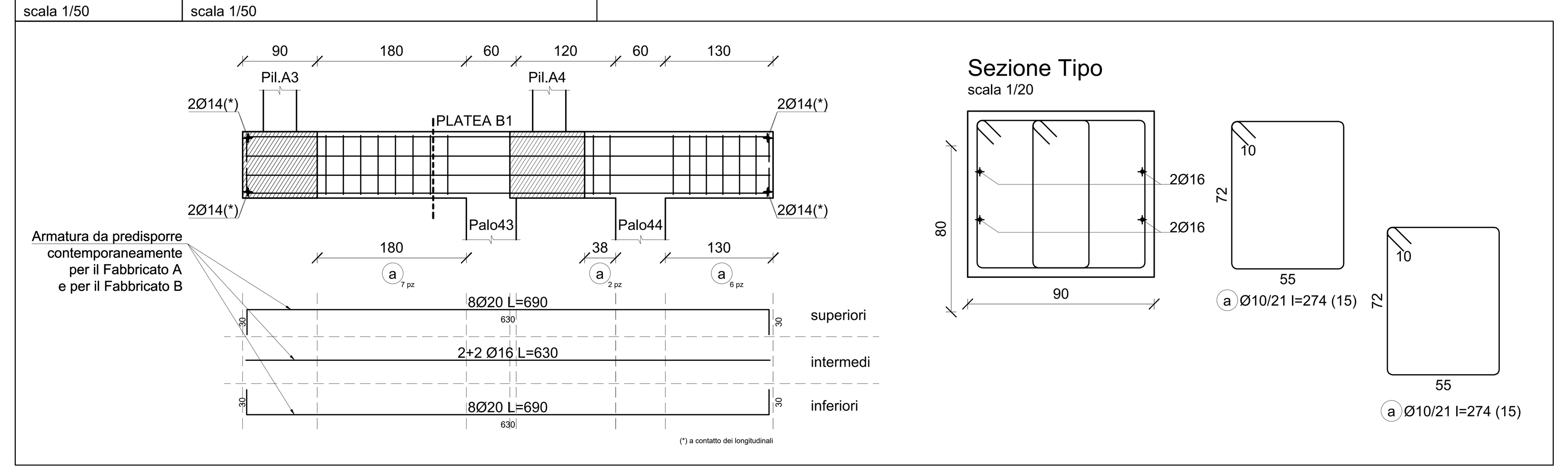

Trave n.6 — scala 1/50 — Trave a "Fondazione" Pil.A5-Plata B1 — scala 1/50

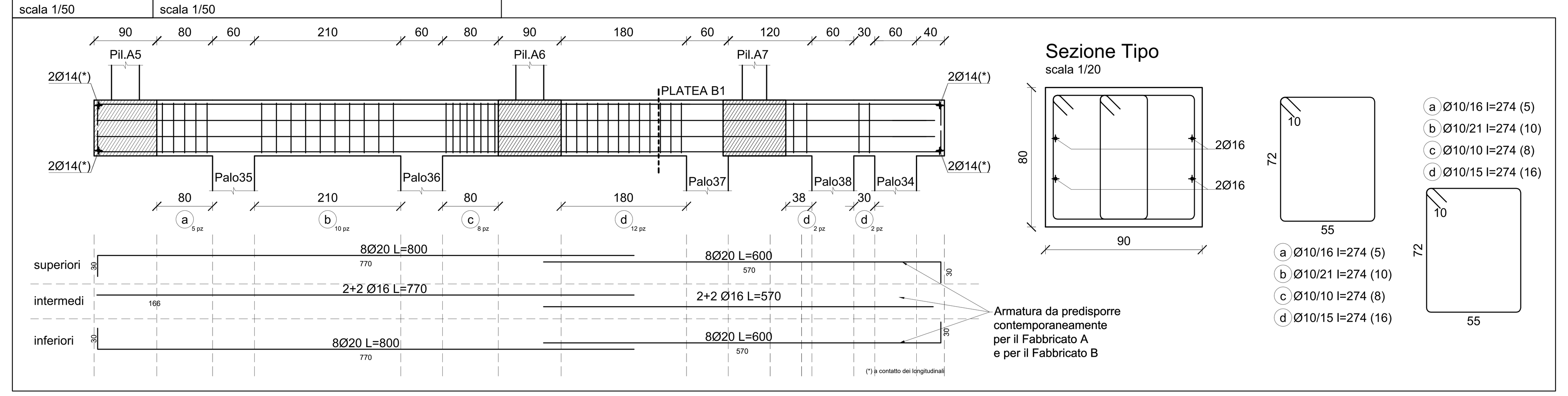

Trave n.7 — scala 1/50 — Trave a "Fondazione" Pil.A9-Pil.A11 — scala 1/50

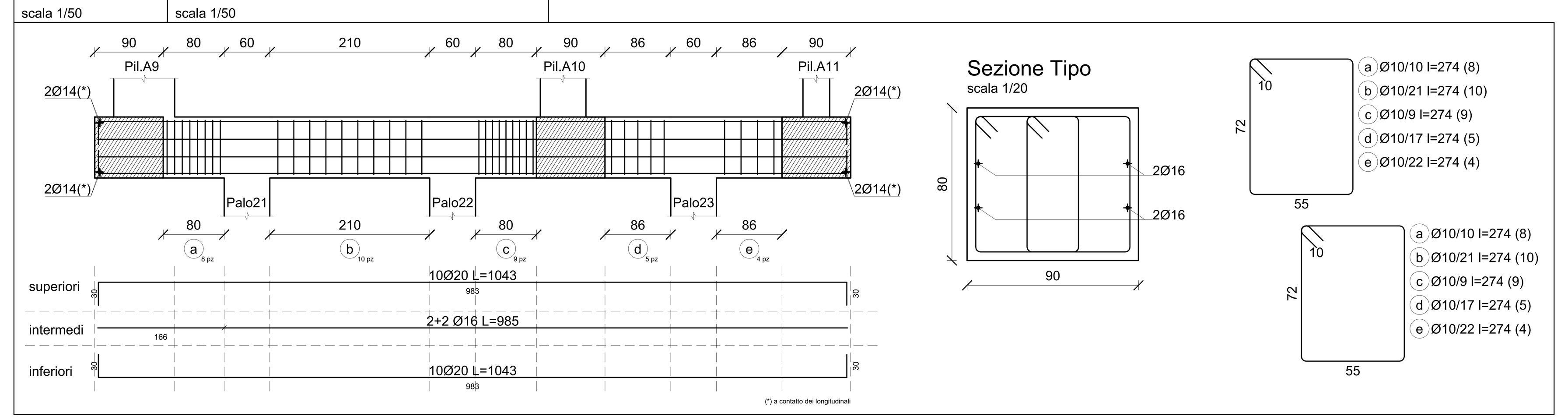

Trave n.8 — scala 1/50 — Trave a "Fondazione" Pil.A12-Platea A — scala 1/50

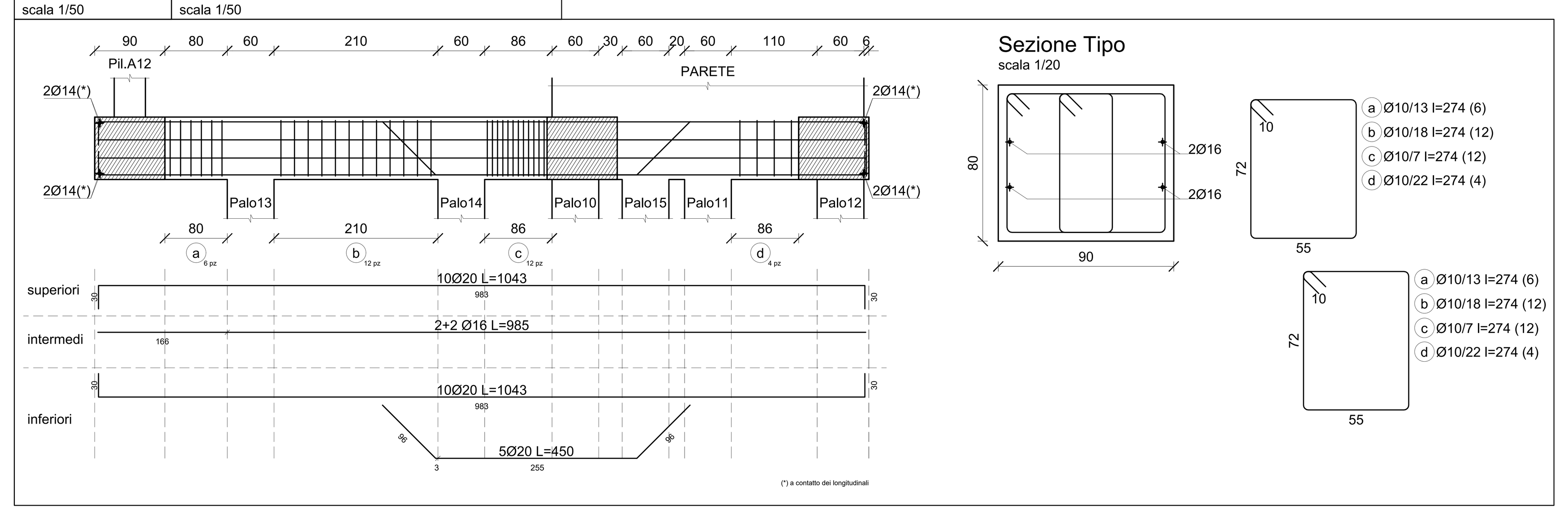

Trave n.9 — scala 1/50 — Trave a "Fondazione" Pil.A13-Pil.A14 — scala 1/50

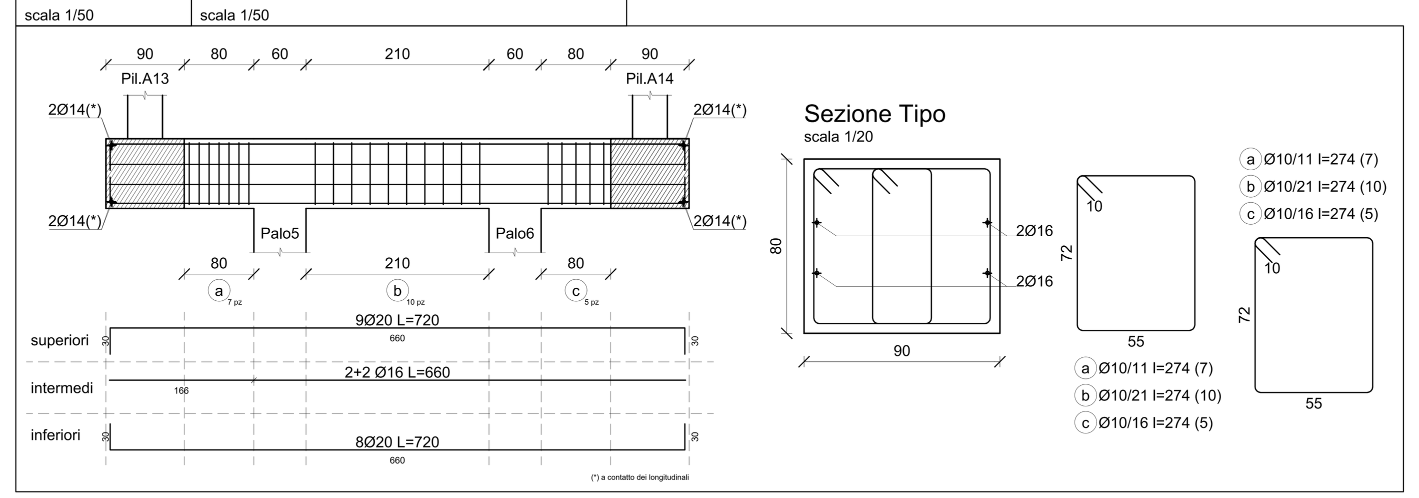

Trave n.10 — scala 1/50 — Trave a "Fondazione" Pil.A15-Pil.A16 — scala 1/50

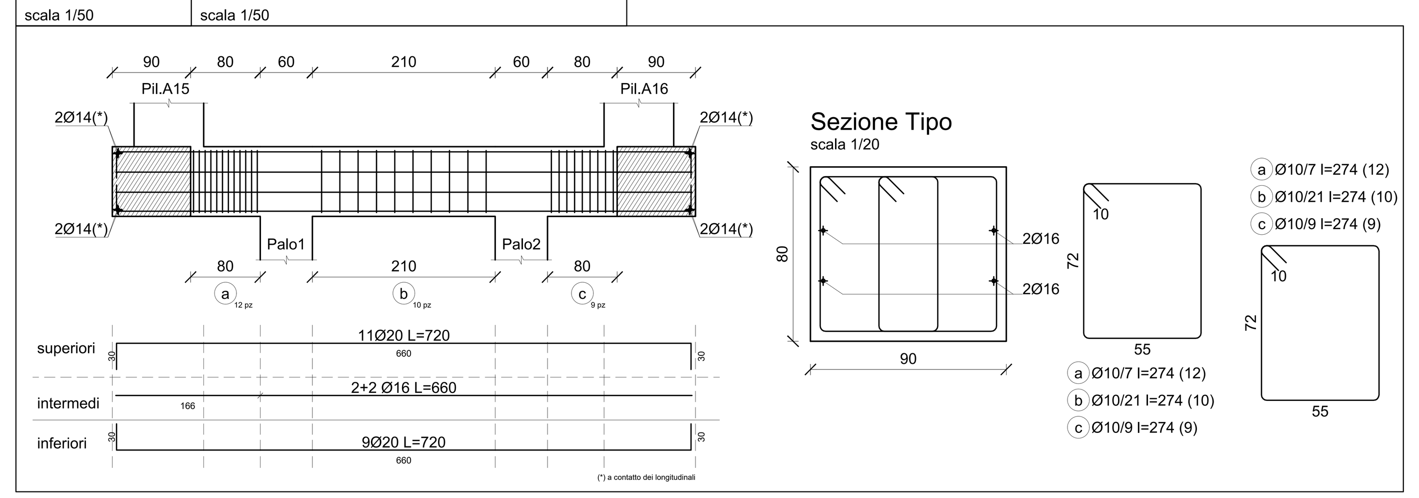

- Armatura Travi di Fondazione - Fabbricato A

quota strutturale: 0,00 m — Scala 1/50

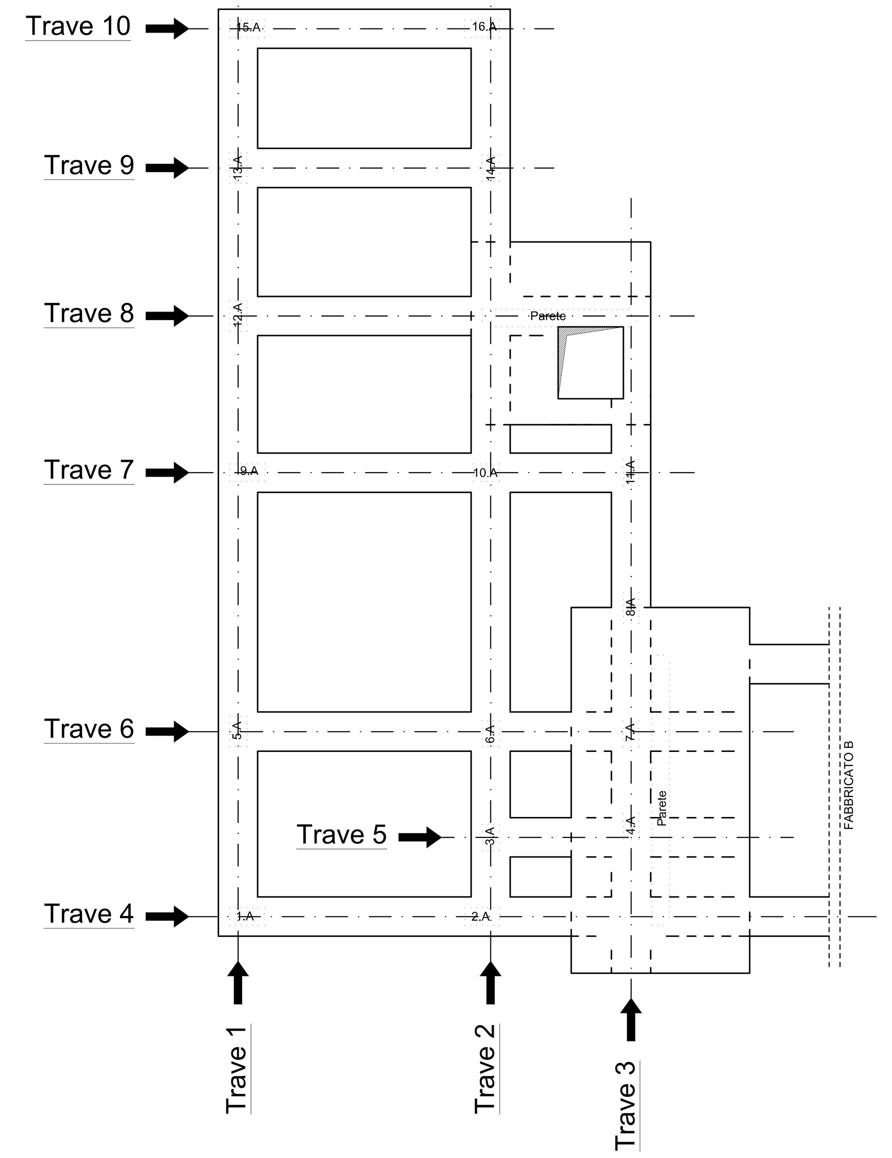

Pianta
Orientazione Travi